0 Основная информация

1 Введение 1

1.1 Использование справочника 1

1.1.1 Символика и терминология, используемые в руководстве по эксплуатации и техническому обслуживанию 1

1.2 Утверждение о пригодности 3

1.3 Заявление и гарантия производителя 3

1.4 Потеря гарнтии 3

2 Область применения 4

3 Общее описание 4

3.1 Общие положения 4

3.1.1 Технические характеристики 5

3.1.2 Содержание заказа 6

3.2 Идентификация 6

3.3 Запасные части 7

3.3.1 Загрузочный бункер 7

3.3.2 Дозирующий блок 8

4 Установка машины 9

4.1 Условия окружающей среды 9

4.2 Позиционирование и регулировка 9

4.3. Источник энергии 10

5 Настройка и обслуживание 10

5.1. Процедуры использования 10

5.2 Правильное и неправильное использование 14

5.3 Пересылка 14

5.4 Настройка устройства 14

5.5 Долгосрочное неиспользование 14

5.6 Техническое обслуживание 15

5.6.1 Сборка и демонтаж 15

5.7 Рекомендации по очистке 20

6 Утилизация материалов 21

7 Список применимых технических требований 21

1 ВВЕДЕНИЕ

Благодарим за покупку нашего оборудования и за доверие к нашей компании. Элементы, описанные в этом руководстве, были спроектированы и изготовлены для полного удовлетворения потребностей наших клиентов с уделением особого внимания выбору материалов и их качеству. Перед отправкой все оборудование строго проверяется.

1.1 ИСПОЛЬЗОВАНИЕ ИНСТРУКЦИИ

В этом руководстве вы найдете исчерпывающее описание полного оборудования, технических характеристик и инструкций по эксплуатации и техническому обслуживанию.

Руководство должно храниться в подходящем месте.

В случае потери или износа, заменяющая документация должна быть запрошена непосредственно FARMALABOR S.R.L.

Перед использованием вашей системы наполнения внимательно прочитайте это руководство.

Правильное функционирование вашего оборудования зависит от правильного применения инструкций в этом руководстве.

1.1.1 СИМВОЛЫ И ТЕРМИНЫ ИСПОЛЬЗУЕМЫЕ В ДАННОЙ ИНСТРУКЦИИ

	Заметка Указывает полезную для правильной работы машины информацию.
	Внимание Указывает указания, которые помогут в случае правильного выполнения избежать ситуаций риска, информирует об опасностях и способах их избежать, предлагает меры безопасности.
	Запрет Указывает действия, которые запрещено выполнять

1.2 ЗАЯВЛЕНИЕ О ПРИГОДНОСТИ

Заявление о пригодности для использования ручного оборудования в фармацевтическом, пищевом и косметическом секторах:

SMARTCREAM®

FARMALABOR TECH, подразделение FARMALABOR S.R.L., заявляет, что ручная дозаторная машина пригодна для фармацевтического, пищевого и косметического сектора.

Canosa di Puglia,	**Dr. Sergio Fontana**
6th April 2017	Законный представитель

1.3 ЗАЯВЛЕНИЕ И ГАРАНТИЯ ПРОИЗВОДИТЕЛЯ

Все части тщательно проверяются перед отправкой и гарантируются компанией Farmalabor s.r.l. в течение двенадцати (12) месяцев с даты поставки, за исключением деталей, подверженных износу. Гарантия не распространяется на затраты на рабочую силу и относится только к частям, которые считаются дефектными по проверенной причине, обусловленным производственной неисправностью или низким качеством материала, за исключением любого права покупателя требовать любую компенсацию за ущерб от какой-либо причины, Farmalabor s.r.l. или уполномоченный дилер, совершивший продажу, обязан обеспечить гарантийный ремонт, стоимость которого будет за счет покупателя.

Гарантия не распространяется на повреждения, возникшие во время транспортировки, вызванные неправильной установкой и / или ненадлежащим использованием (изготовленные не в соответствии с указаниями в руководстве пользователя продукта), из-за неопытности и / или плохого контроля.

Гарантия не включает замену продукта и / или продления в случае возникновения каких-либо сбоев.

1.4 ПОТЕРЯ ГАРАНТИИ

Компания FARMALABOR S.R.L. снимает с себя всю ответственность в случае:
• Использование оборудования в нарушение законов о безопасности и предотвращении несчастных случаев;
• Несоблюдение или неправильное соблюдение инструкций, приведенных в руководстве;
• Несанкционированные модификации оборудования;
• использование неподготовленным персоналом;
• нехватка или недостаточное техническое обслуживание;
• Использование запасных частей, не оригинальных или не указанных производителем;
• Клиент имеет задолженности по платежам.

Предполагаемое использование и конфигурации, предусмотренные машиной, являются единственными, разрешенными производителем.

Не пытайтесь использовать аппарат в несоответсвии с инструкциями.

2 СФЕРА ПРИМЕНЕНИЯ

Ручная дозаторная машина является необходимым оборудованием для дозировки кремов, шампуней, масел, лака для ногтей и жидких продуктов, используемых в фармацевтическом, пищевом и косметическом промышленности.

3 ОБЩАЕ ОПИСАНИЕ

3.1 ОБЩИЕ

Оборудование из нержавеющей стали, благодаря системе дозирования микрометрической

Fig. 1

регулировки, позволяет легко и многократно заполнять любой контейнер. Ручной дозатор состоит из следующих основных компонентов: фиг.1.

1. Загрузочный бункер;
2. Опорная рама;
3. Измерительный блок.

3.1.1 ТЕХНИЧЕСКИЕ ХАРАКТЕРИСТИКИ

Название	***Ручной дозатор***
Модель	***Smartcream***
Объем бункера	***3500 ml***
Максимальный объем дозирования	***100 ml***
Габаиты (A x B x C)	***91 cm x 32 cm x 32 cm***
основной размеры (B x D)	***32 cm x 26 cm***
Вес	***15 kg***

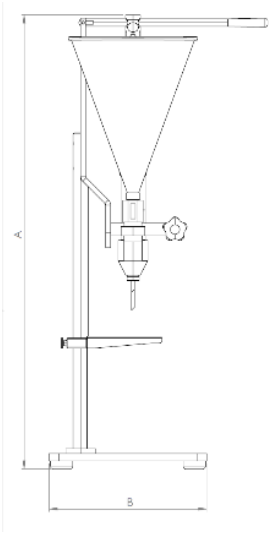

Fig. 2

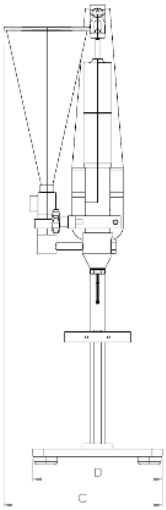

Fig. 3

3.1.2 СОДЕРЖИМОЕ КОМПЛЕКТА

Пакет включает:

• Ручной дозатор;

• Руководство по эксплуатации и техническому обслуживанию.:

3.2 ИДЕНТИФИКАЦИЯ

Серийный номер (A), печатается на опорной базе, рис. 4.

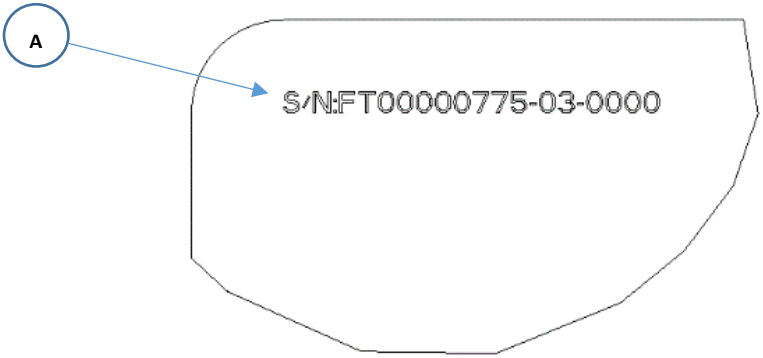

Fig. 4

3.3 ЗАПАСНЫЕ ЧАСТИ

3.3.1 ЗАГРУЗОЧНЫЙ БУНКЕР

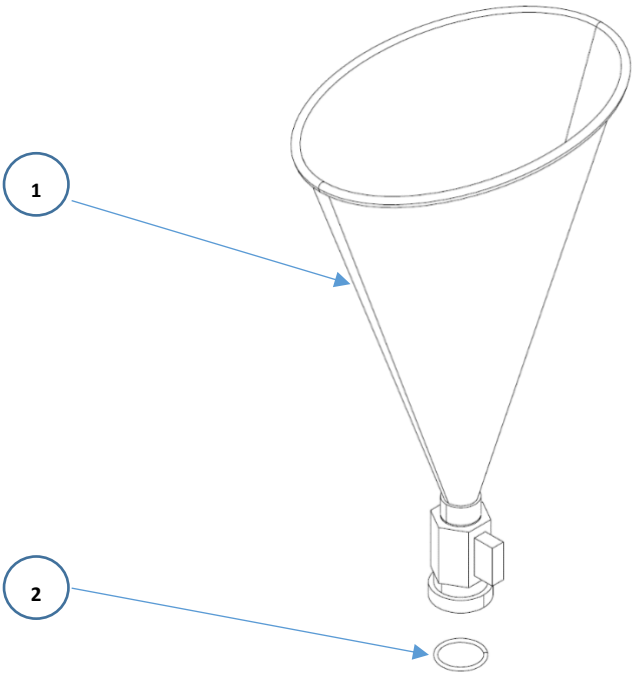

N.	*Code*	*Описание*
1	FT00000817	Эллиптический бункерV 3,5 l
2	OR 3118	Уплотнительное кольцо

3.3.2 ДОЗИРУЮЩИЙ БЛОК

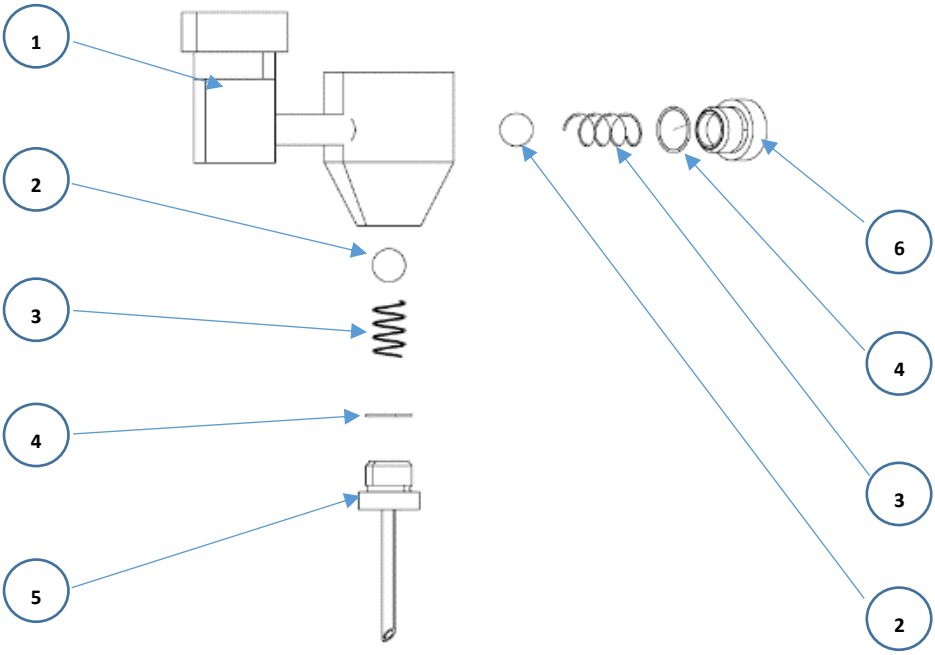

N.	*Code*	*ОПИСАНИЕ*
1	FT00000803	Дозирующий блок
2	шар	шар
3	C150-093-0380	Пружина
4	OR 3075	Уплотнительное кольцо
5	FT00000819	Сопло
6	FT00000791	Cap 1/2 “Aisi 304

4 УСТАНОВКА МАШИНЫ

4.1 УСЛОВИЯ ОКРУЖАЮЩЕЙ СРЕДЫ

Машина должна иметь достаточный естественный свет и должна быть оборудована соответствующим искусственным освещением и вентиляцией для обеспечения безопасности и здоровья оператора.

Освещение помещения должно соответствовать законам, действующим в стране установки машины, должно гарантировать хорошую видимость продукта.

4.2 ПОЗИЦИОНИРОВАНИЕ И РЕГУЛИРОВКА

Расположите опорную базу на рабочем столе.

Основание должно иметь минимальный размер 40 см x 40 см и поддерживать минимальный вес 30 кг.

При отвинчивании ручку (A), можно регулировать высоту опорной поверхности (B), на фиг. 5

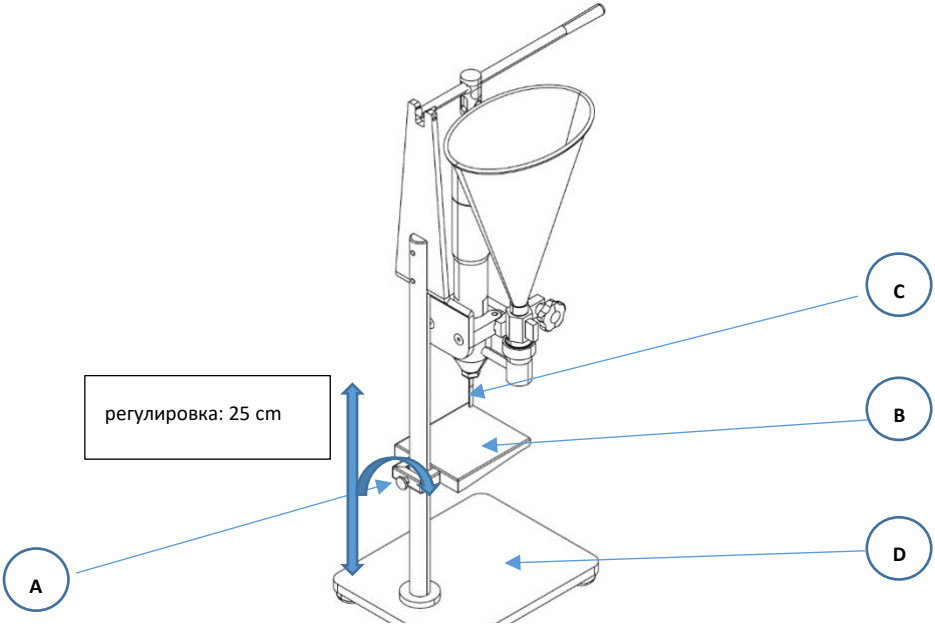

Fig. 5: Adjustment of support surface height

Между опорной поверхностью (B) и соплом (C), рис. 5, можно вставить контейнеры с максимальной высотой 25 см.

4.3 ПОДГОТОВКА ИСТОЧНИКА ЭНЕРГИИ

Оборудование полностью ручное.

5 УКАЗАНИЯ ПО ТЕХНИЧЕСКОМУ ОБСЛУЖИВАНИЮ

5.1 ИСПОЛЬЗОВАНИЕ

Для правильного использование оборудования, следуйте процедуре, описанной ниже:

Перед использованием убедитесь, что оборудование совершенно чисто. Используйте оборудование с закрытым маховичком (A), рис. 6;

1. Открыть клапан (1),

Fig. 6

Fig. 7: Open valve

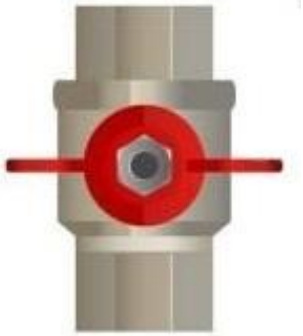

Fig. 8: Close valve

2. Заполните бункер (2) продуктом, который должен быть дозирован сверху, фиг.9;

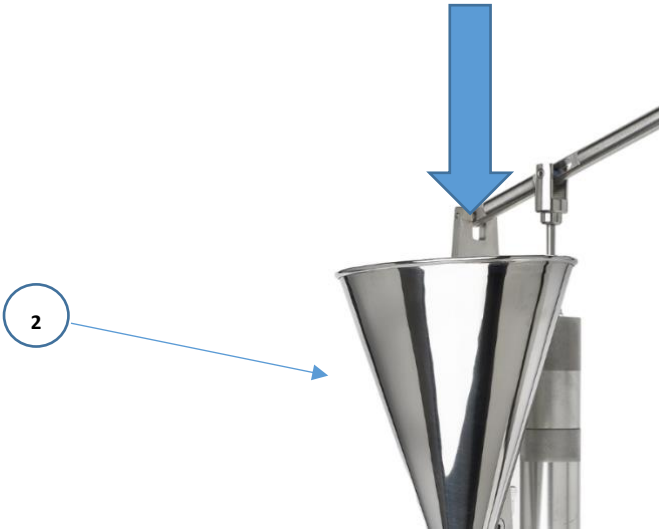

Fig. 9

3. Поверните кольцевую гайку (3) против часовой стрелки, рис. 10;
4. Отрегулируйте объем продукта, который должен дозироваться, повернув кольцевую гайку (4), рис. 10;

Поворот по часовой стрелке (4) приводит к уменьшению объема дозированного продукта;

Поворот против часовой стрелки (4) увеличивает объем дозированного продукта.

5. Поверните кольцевую гайку (3) по часовой стрелке, чтобы зафиксировать объем до требуемого значения, рис. 10.

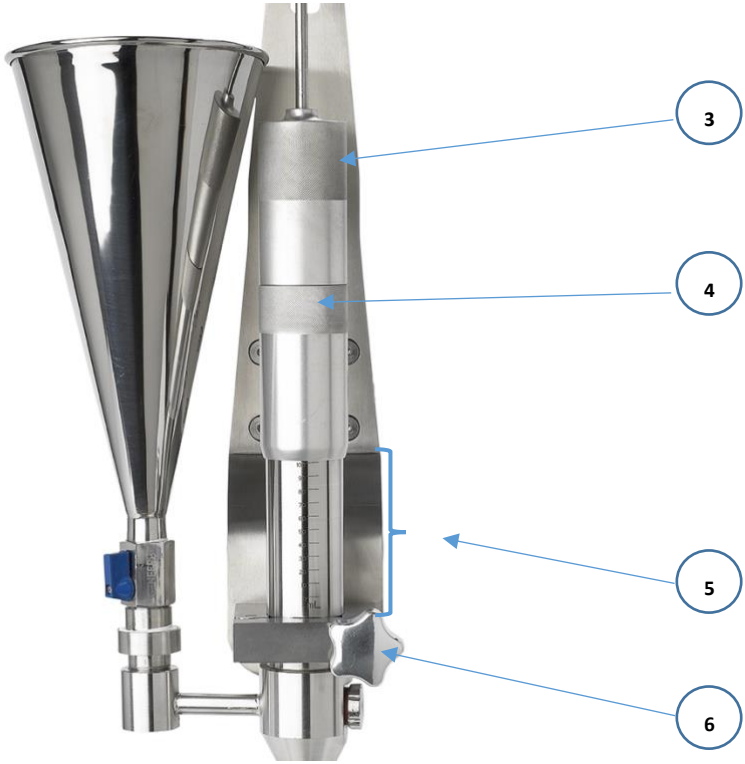

Fig. 10

Градуированная шкала (5), рис.10 показывает объем продукта, который будет дозироваться.

6. Заполните дозирующий блок, полностью подняв рычаг (7) вверх, красную стрелку Рис.11;

7. Действуйте с дозировкой, воздействуя на рычаг (7) вниз, доводя его до конца хода, синяя стрелка, Fig. 11.

Fig. 11

5.2 ПРАВИЛЬНОЕ И НЕПРАВИЛЬНОЕ ИСПОЛЬЗОВАНИЕ

Оборудование должно использоваться в полном соответствии с инструкциями настоящего Руководства; любое устройство машины может повредить систему или подвергнуть опасности людей или вещи.

FARMALABOR S.R.L. отказывается от какой-либо ответственности в результате неправильного использования оборудования.

5.3 ДОСТАВКА

Все части оборудования были проверены перед отправкой и поставляются клиентам, готовым к использованию. При поставке оборудования используйте описание этого руководства, чтобы убедиться, что во время транспортировки ничего не было повреждено, и что все части в наличии.

Настройка устройства

Тщательно очистите все оборудование перед использованием.

5.4 ДЛИТЕЛЬНОЕ НЕСИПОЛЬЗОВАНИЕ

Если вы долгое время не пользуетесь оборудованием, вы должны его очищать и защищать от пыли, влаги или любого другого внешнего элемента, который может повредить любой из его компонентов.

5.5 ТЕХНИЧЕСКОЕ ОБСЛУЖИВАНИЕ И РЕМОНТ

Оборудование не требует какого-либо планового технического обслуживания, для ремонтных работ, свяжитесь с FARMALABOR S.R.L.СБОРКА И ДЕМОНТАЖ

1. Отвинтите кольцевую гайку (1) и переместите бункер (2) вверх, рис.12;

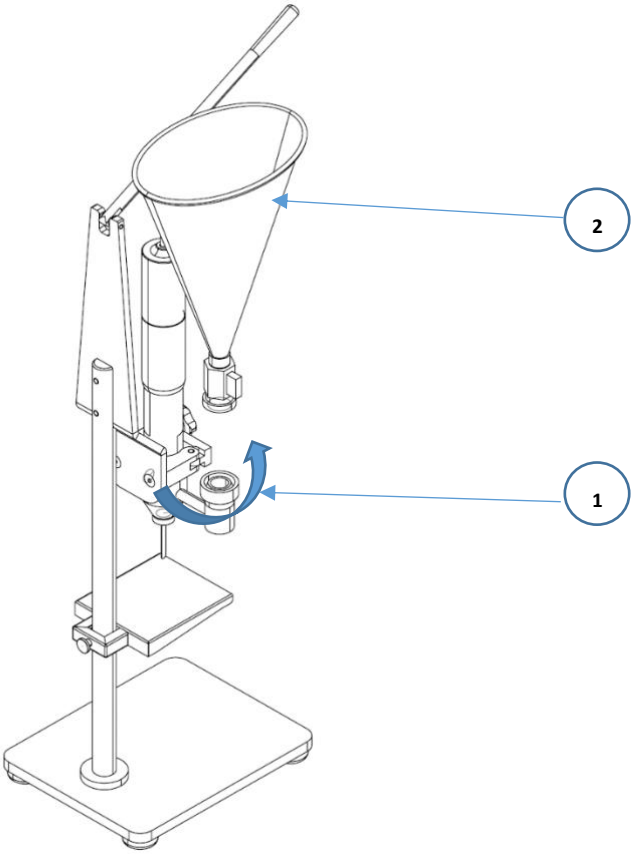

Fig. 12

1. Отвинтить ручку (3) и повернуть упор (4), рис. 13;

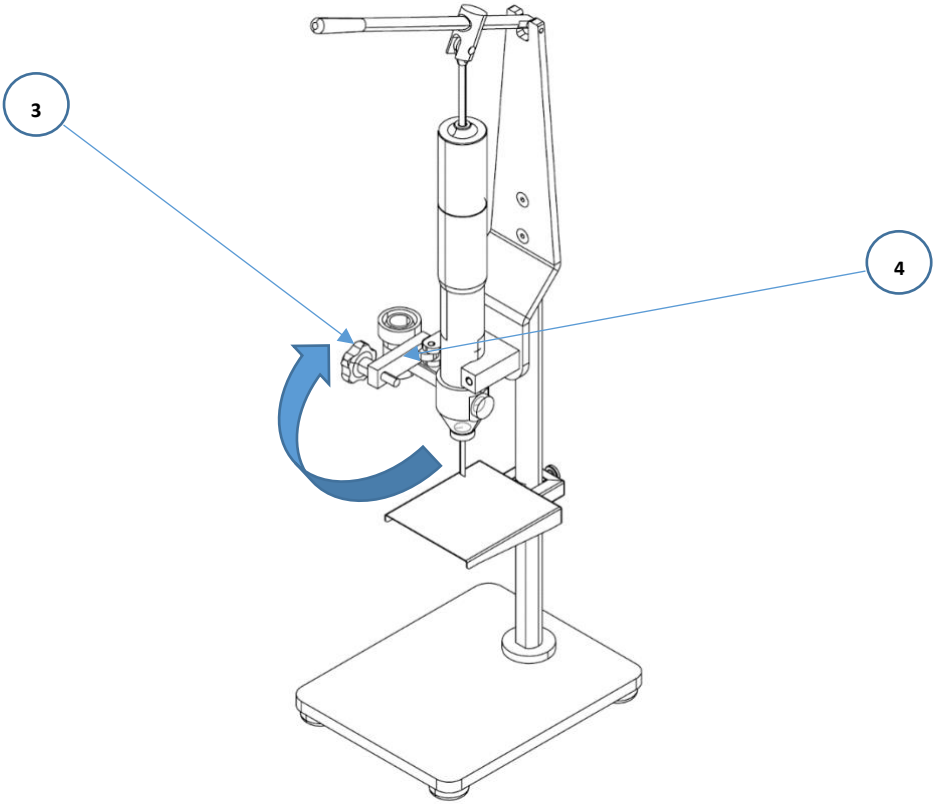

Fig. 13

2. Удерживая соединение (5) в одной руке, выдвиньте (6) со своего положения (7) и поверните его вперед, рис.14;

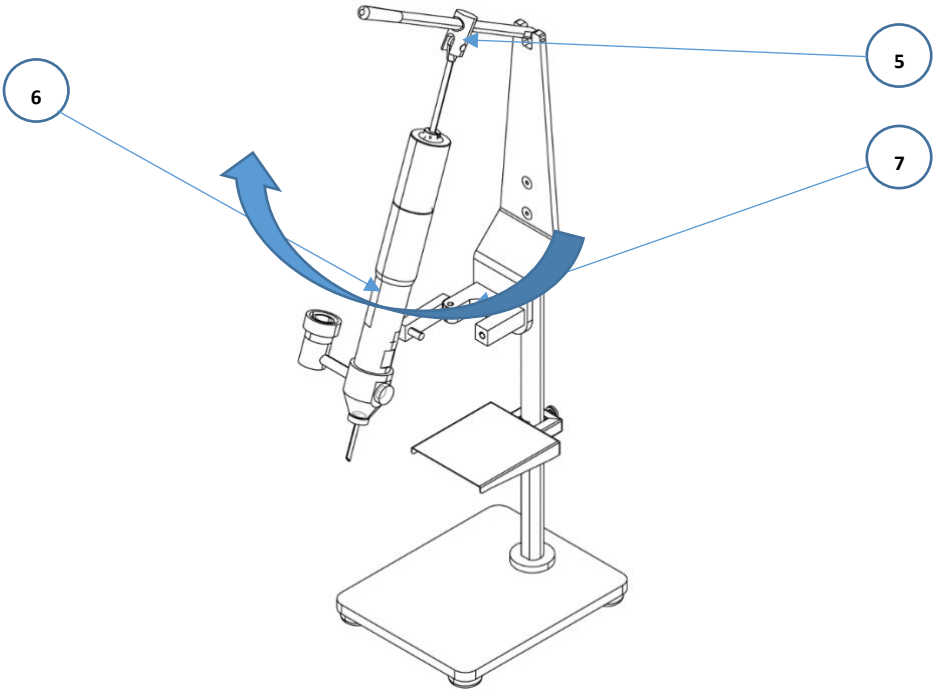

Fig. 14

2. Удерживая (6), отвинтите дозирующий блок (8) и сдвиньте его вниз, Fig. 15;

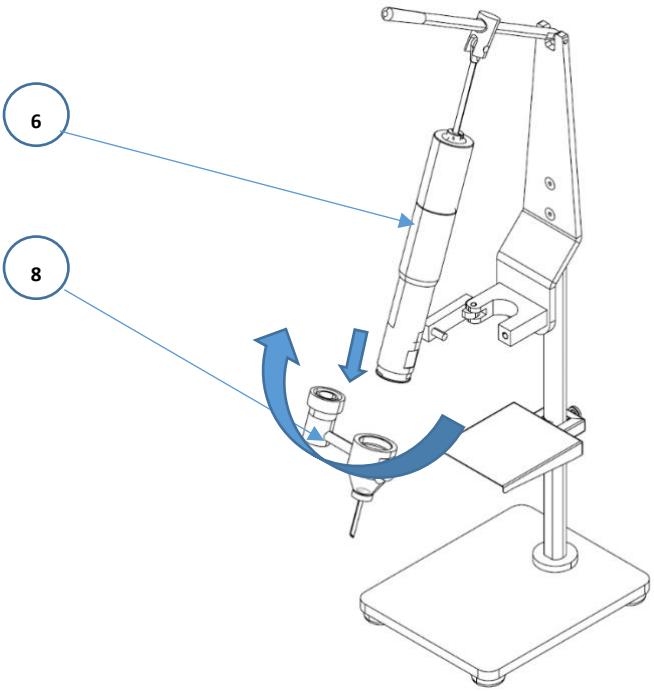

Fig. 15

5 Отвинтив кольцевые гайки (9) и (10), рис. 16, вы можете войти в измерительный блок.

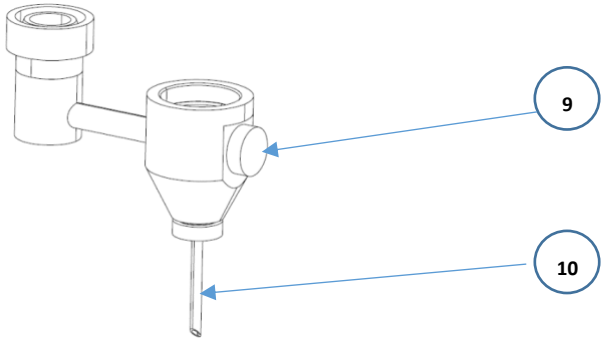

Чтобы собрать оборудование, выполните шаги сборки в обратном порядке.

Fig. 16

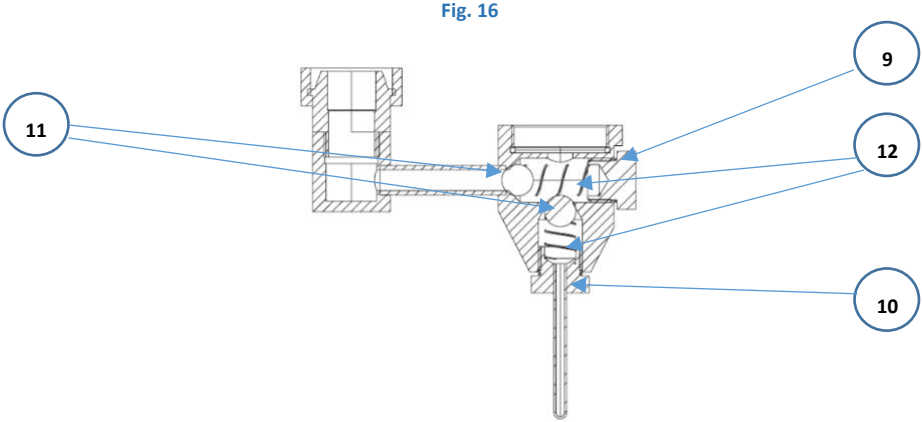

Fig. 17

При сборке измерительного блока вставьте в следующем порядке:

a. **шарики (11);**
b. **пружина (12);**
c. **колпачок (9);**
d. **сопло (10), Fig. 17.**

5.6 СОВЕТЫ ПО ОЧИСТКЕ

После каждого использования демонтируйте оборудование, следуя инструкциям в пункте 5.6.1, и очистите все компоненты.

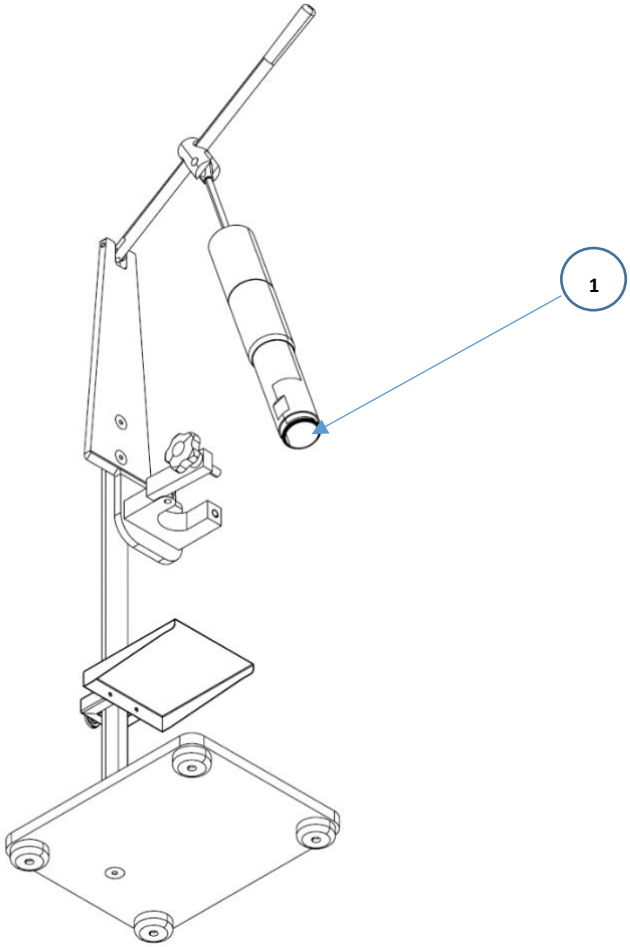

Fig. 18

С разобранным оборудованием можно получить доступ и очистить дозирующую камеру (1), рис. 18.

6 УТИЛИЗАЦИЯ МАТЕРИАЛОВ

Утилизация должна осуществляться путем доставки всей машины или ее частей в определенную компанию, специализированную и уполномоченную в соответствии с действующим законодательством, на площадку по утилизации отходов.

7 СПИСОК ПРИМЕНЯЕМЫХ ЮРИДИЧЕСКИХ И ТЕХНИЧЕСКИХ НОРМАТИВ

Оборудование было задумано и изготовлено в соответствии со следующими юридическими и техническими характеристиками:

• Директива по машинам;

• Положение о предотвращении промышленных аварий;

• Работа над улучшением здоровья и безопасности на работе

• Улучшение безопасности оборудования

Производитель оставляет за собой права на материалы и интеллектуальную собственность в этой публикации, даже частично не разрешает ее выпуск и дублирование без его предварительного письменного согласия.

FARMALABOR tech

ПОМЕТКИ

GRF00004053

FARMALABOR
Farmacisti Associati

FARMALABOR Srl
Head office Via Pozzillo, zona ind. - 76012 Canosa di Puglia (Bt) - Italy
Legal head office Via Oberdan, 52 - 76012 Canosa di Puglia (Bt) - Italy
Representative office Via Palermo, 23 - 20090 Assago (MI) - Italy
CCIAA di Bari - REA n. 432773 - PI 05676410722 - Cap. Soc. € 360.000,00 i.v.

Phone +39 0883 1975 111
Fax +39 0883 664 824
Fax 800 085 708
E-mail info@farmalabor.it
Web www.farmalabor.it

AZIENDA CON SISTEMI DI GESTIONE QUALITÀ
UNI EN ISO 9001:2015
UNI EN ISO 14001:2015
CERTIFICATI DA CERTIQUALITY
COMPANY WITH CERTIFIED MANAGEMENT SYSTEMS
UNI EN ISO 9001:2015
UNI EN ISO 14001:2015
ISSUED BY CERTIQUALITY

CERTIFIED MANAGEMENT SYSTEMS