IBC

# Вертикальная мешалка

Вертикальные мешалки IBC широко используются в пищевой промышленности, благодаря своей высокой эффективности, повышенной степени перемешивания и низкой стоимости. Большая гибкость данных аппаратов заключается в различных размерах и видах винта, а также в использовании коаксиального мотор-редуктора, позволяющего широкий выбор скоростей.

## ОБЛАСТИ ПРИМЕНЕНИЯ

Их дизайн изменяется в зависимости от области применения и требуемых характеристик смеси, с возможностью использования одного или нескольких импеллеров того же или другого типа, предоставляя таким образом степень перемешивания, необходимую для каждого применения. Конечная отделка аппарата, наряду с его дизайном, позволяют поддерживать превосходные условия санитарной обработки. Данные характеристики превращает мешалки IBC в идеальные аппараты для следующих операций:

- Разбавления, растворения и гомогенизации
- Суспензии мякоти
- Техническое обслуживание суспензий
- Приготовление рассолов
- Термическая гомогенизация

## ТЕХНИЧЕСКИЕ ХАРАКТЕРИСТИКИ

Уровень отделки: Промышленный
Крепительный фланец типа IEC
Коаксиальный зубчатый мотор-редуктор
Взаимозаменяемость перемешивающих компонентов
Простая сборка / демонтаж

## МАТЕРИАЛЫ

Контактные части из нержавеющей стали AISI 304L
Неконтактные части из нержавеющей стали AISI 304L, углеродистой стали и др.

## ДОПОЛНИТЕЛЬНЫЕ КОМПЛЕКТУЮЩИЕ

Другие материалы: AISI 304L, AISI 904L, Hastelloy и т.д.
Арматурные башни
Другие крепительные фланцы
Направляющие треножного штатива
Пульт управления
Пневматический двигатель
Регулятор скорости
Обтекатели

## РАЗМЕРЫ И ТЕХНИЧЕСКИЕ ХАРАКТЕРИСТИКИ МОДЕЛИ IBC

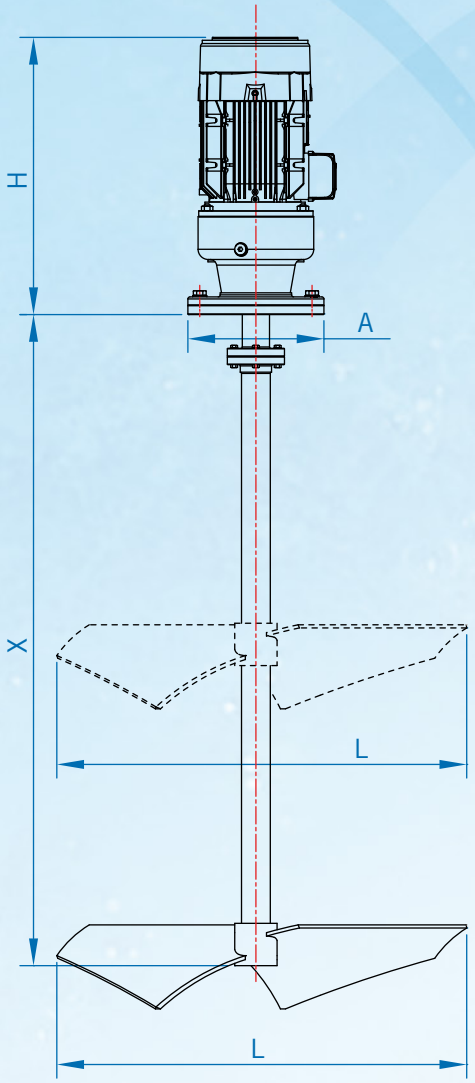


### ОСНОВАНИЕ МЕШАЛКИ ФЛАНЕЦ IEC

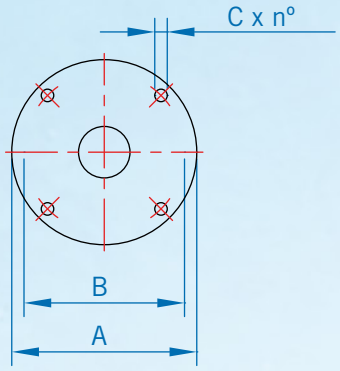


| ОБЩИЕ РАЗМЕРЫ IBC | | | | |
|---|---|---|---|---|
| ФЛАНЕЦ | A | B | C | nº |
| **IEC 160** | 160 | 130 | 9 | 4x45º |
| **IEC 200** | 200 | 165 | 12 | 4x45º |
| **IEC 250** | 250 | 215 | 14 | 4x45º |

### ОСНОВАНИЕ МЕШАЛКИ ФЛАНЕЦ КВАДРАТНАЯ ПЛИТА

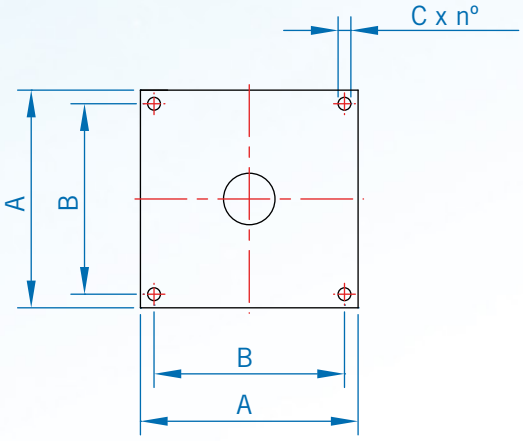


| ОБЩИЕ РАЗМЕРЫ IBC | | | | |
|---|---|---|---|---|
| ФЛАНЕЦ | A | B | C | nº |
| **250 x 250** | 250 | 200 | 18 | 4 |
| **300 x 300** | 300 | 250 | 18 | 4 |
| **400 x 400** | 400 | 350 | 18 | 4 |



Компания INOXMIMGRUP S.L. оставляет за собой право изменять данную информацию без предварительного уведомления.